SL

Cool Beam Spotlight

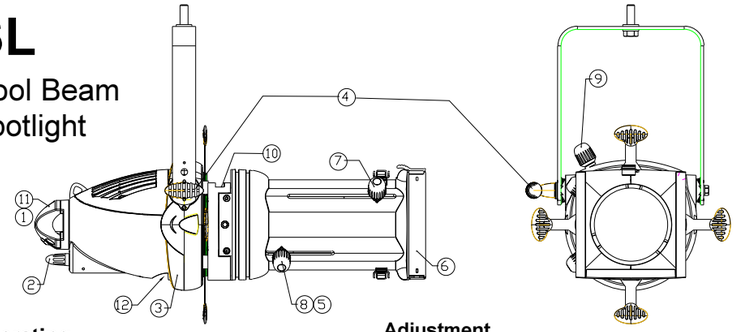

Operating Instructions

General (EU Models only)

Your Axial cool beam spotlight has been designed to conform to the most recent safety standards. The rating label on the side of the suspension arm provides the following information:

BATCH — This symbol will have a batch number on it and should be quoted if you have any contact with a Strand dealer.

1.5 m / 0.3 m — Specifies the minimum distance from the luminaire to a flammable surface. The top figure is to a surface in the lightbeam and the bottom figure to a surface near the luminaire body.

45º - 0º - 90º Specifies the luminair tilt angle, i.e., 45º up to 90º down.

45ºC ta Specifies the maximum ambient operating temperature for the luminaire.

G9.5 Specifies the lamp base type suitable for use with the luminair.

190ºC Specifies the maximum operating surface temperature on the body of the luminaire.

A portable appliance testing tab is on the rear of the casting.

Connecting to the Mains (EU Models only)

180°C

The luminaire is fitted with 1.0M of 1.5mm squared, 3 core, silicon sheathed flexible cable, rated at a maximum operating temperature of 180ºC. This should be fitted with a suitable connector to allow the luminaire to be easily disconnected from the mains power supply for lamp replacement. The lamp supplied incorporates an internal fuse. The mains power supply should be protected by a fast-acting HBC fuse link to BS 88 or IEC 241 if fed directly from the mains.

Connecting to Power Supply (NA Models only)

The luminaire is fitted with three individual 12 AWG cables, each 3ft long. These should be fitted to a suitable plug top to allow the fixture to be easily disconnected from the power supply for lamp replacement. (White - Neutral, Black - Live, Green - Ground)

WARNING
Before lamping or relamping always disconnect the luminaire from both poles of the power supply.
The quartz envelope of tungsten-halogen lamps attain a very high temperature. Allow luminaire to cool for at least 5 minutes before attempting lamp removal.
Follow the lamp manufacturer's instructions for handling quartz envelope lamps. In particular, do not handle the quartz envelope - use the plastic sheath provided.

Lamp Access

For access to the lampholder, turn the burner handle (1) counter-clockwise against the spring pressure. The burner may now be withdrawn from the luminaire by pulling it backwards.

IMPORTANT: Do not turn the lamp focus knob (2) when removing the burner. This will ensure easy refitting and retains previously set beam distribution.

To fit a new lamp, align the pins of the lamp with those of the lampholder, insert the lamp and push down until it sits firmly onto the base of the lampholder.

Mounting

For suspension mounting 230/240v luminaires use a Hook Clamp (Part No. 82010) and attach to the yoke using the M12 bolt, wingnut and washer or for 120v fixtures use the C clamp (Part No 82019) supplied. The luminaire can be stand-mounted by swinging the yoke over the rear of the luminaire, or by rotating the lumiaire 180° within the rotator housing (3), then attaching a 29mm TV spigot (Part No. 82028) in place of the M12 bolt assembly.

In addition to the primary suspension, luminaires should always be fitted with a Safety Cable (Part No. 82000).

Adjustment

The tilt of the luminaire can be adjusted by loosening the T-handle (4) on the side of the unit. Set luminaire to required angle and tighten T-handle. Number graduations enable the tilt angle to be recorded. Pan adjustment for a suspended unit is obtained by loosening the bolt attaching the unit to the hook or C clamp. Swivel the luminaire to required position and retighten. For stand mounted units the pan movement is adjusted by loosening locks on the stand.

Focus and Beam Angle

Before lighting up, ensure the 4 beam shaping shutters are in the fully open position, i.e pulled fully out. There are 2 versions, fixed and variable beam angle luminaires. The fixed angle has only hard/ soft focus adjustment and is achieved by loosening knob (5) and sliding lens tube (6) in or out until the required focus is reached then relock knob. The variable angle has focus and beam angle and is adjusted by loosening the lock knob (7) and moving the front lens forward for narrow and backward for wide. When correct angle is achieved relock knob. Focus is then adjusted by releasing lock knob (8) and moving the rear lens in similar manner. When focus is as required relock knob.The position of the lenses can be recorded by noting the relationship of the letter and number graduations on the side of the tube.

Once focused, the shutters can be moved in to adjust the beam shape. For additional shutter movement and pattern alignment loosen knob (9) and rotate luminaire within rotator housing until required position is obtained, then relock.

For narrower beam angles, an iris (Part No. 18049) is available. To fit iris, move the slot cover to the required aperture by releasing screws (10), fit iris and then move cover, back to prevent accidental removal of iris, before relocking.

Distribution

Distribution of light across the beam can be adjusted to give a smooth 'flat field' or a 'peak field' with higher intensity to the centre of the beam.

The beam distribution is adjusted by rotating knob (2) which will move the lamp in or out of the reflector until desired distribution is achieved. The lamp should be centralised in the reflector by loosening the Philips head screw on the rear of the burner. Position lamp using screwdriver and re-lock.

Maintenance

To clean the reflector disconnect the luminaire from the mains then remove the lamp carriage (11) before undoing the quarter turn fastener (12). The access panel and reflector assembly can now be removed. When cleaning the reflector use a soft lint free cloth. Alcohol may be used for cleaning.

To clean the lenses on fixed angle luminaires remove knob (5), spring and plastic slide by first undoing the screw. The lens tube can be remove to give access to both sides of the lens for cleaning. On variable beam luminaires the access cover (13) can be removed by undoing the quarter turn fastener (14) and the 2 catches (15). This gives access to both lenses which can be cleaned using a 1:1 alcohol and water mixture and a soft lint free cloth. After cleaning replace the cover and secure the quarter turn fastener and the 2 catches.

Accessories

Iris	18049
Gobo Holder ('B' size gobo)	18045
Colour Frame (metal)	18114
Hook Clamp	82010
Safety Cable (light duty)	82000
'C' Clamp	82019
Donut 5º	18141
Donut 10º	18142
Donut 19-50º & Zooms	18143
Hi-Hat 5º	18138
Hi-Hat 10º	18139
Hi-Hat 19-50º & Zooms	18115
Colour Frame 5º	18136
Colour Frame 10o	18137

This product is designed to accept DHA & GAM gobo rotators.

The ability to rotate the SL range through 360º is a major advantage when rigging. However, for safety reasons, it is recommended that a safety bond is attached to all accessories. Bonds may be attached to front or rear of the luminaire.

Strand LIGHTING

Copyright Strand Lighting 1998

SL

Projecteur à lumière froide

Mode d'emploi

Partie générale (seulement pour modèles EU)

Votre projecteur à lumière froide AXIAL est conforme aux plus récents standards de sécurité. La plaque d'identification qui se trouve sur le côté gauche de la lyre donne ces informations:

BATCH — Ce symbole indique le numéro du lot et devra être donné en cas de contacts avec un revendeur Strand.

1.5 m / 0.3 m — Spécifie la distance minimum entre l'appareil et une surface inflammable. Le chiffre indiqué en haut se réfère à une surface dans le faisceau de lumière, tandis que le chiffre du bas se rapporte à une surface proche du corps de l'appareil.

45º - 0º - 90º Spécifie l'angle d'inclinaison de l'appareil (45° en haut et 90° en bas).

45ºC ta Spécifie la température ambiante de fonctionnement maximum pour l'appareil

G9.5 Spécifie le type de culot

190ºC Spécifie la température opérationnelle maximum sur la surface du corps_de l'appareil.

Un tableau de vérification avec appareils portables se trouve à l'arrière du corps.

Raccordement électrique (seulement pour les modèles EU)

180°C

L'appareil est pourvu d'1 m. de câble flexible revêtu de silicone, à trois brins internes isolés, de1,5 mm 2. dont la valeur nominale maximum de température de fonctionnement est de 180°C. Il devra être muni d'une prise adéquate pour permettre de la retirer facilement_en cas de remplacement de la lampe. La lampe_fournie est pourvue d'un fusible interne. S'il est raccordé directement au réseau, l'alimentateur devra être protégé par un fusible HBC rapide conforme aux normes BS 88 ou IEC 241.

Branchements (Modéles NA)

Le projecteur est fourni avec un câble à trois conducteurs 12AWG long de 3m. Une fiche aux normes devra être montée afin de permettre de facilement débrancher l' appareil de l' alimentatin en cas de replacement de lampe. (Blanc-Neutre, Noir-Phase, Green-Terre)

ATTENTION
Avant d'ouvrir pour remplacer la lampe, rappelez-vous de toujours deconnecter la prise de l'appareil .Le revêtement au quartz des ampoules_halogènes au tungstène atteint toujours des températures très élevées. Laisser refroidir l'appareil pendant au moins 5 minutes avant de retirer la lampe.

S'en tenir aux instructions du constructeur lorsqu'on manipule des lampes avec revêtement au quartz. En particulier, ne pas toucher le revêtement au quartz. - utiliser la gaine en plastique fournie.

Accès à la lampe

Pour accéder à la douille, tourner le bouton de l'ensemble douille (1) dans le sens contraire des aiguilles d'une montre en pressant sur le ressort. L'ensemble douille pourra maintenant être retiré de l'appareil en le tirant vers l'arrière.

IMPORTANT: Lorsqu'on retire l'ensemble douille, ne pas tourner le bouton du foyer de la lampe(2). De cette manière on garantit un remontage simple, en maintenant la distribution du faisceau tel qu'il était réglé précédemment.

Pour monter une nouvelle lampe, aligner les pieds de celle ci-_avec ceux de la douille, installer la lampe_et appuyer vers le bas pour obtenir un encastrement parfait dans la base du culot.

Montage

Pour le montage en suspension des appareils version 230/240 V, utiliser un crochet (code 82010) et le fixer à la fourchette avec un boulon M12, écrou à oreilles et rondelle, ou bien pour les versions 120 V utiliser le crochet en C fourni (code 82019). L'appareil peut être monté sur un chevalet en faisant pivoter la fourchette sur l'arrière de l'appareil après avoir enlevé l'ensemble douille, ou bien faire tourner l'appareil à 180° dans le logement du rotor (3), et puis fixer une fiche TV de 29 mm. (code 82028) à la place de l'ensemble boulon M12.

Outre à la suspension principale, les appareils devront toujours être munis d'un câble de sécurité (code 82000).

Réglage

L'inclinaison de l'appareil peut être réglée en desserrant la poignée en T (4) sur le côté de l'appareil. Régler l'appareil dans l'angle requis et serrer la poignée en T. Les graduations numériques permettent de pouvoir régler l'angle d'inclinaison. Le réglage panoramique pour un appareil suspendu s'obtient en desserrant le boulon qui le fixe au crochet en C. Faire pivoter l'appareil dans la position désirée et serrer de nouveau. Pour ce qui est de l'appareil monté sur trépied, le mouvement panoramique se règle en desserrant ses fixations.

Mise au point et reglage du_faisceau

Avant d'allumer, vérifier si les 4 couteaux sont hors faisceau.

Le projecteur existe en deux versions: angle fixe et angle variable.

Le réglage de la mise au point pour le projecteur à angle fixe s'obtient en desserrant le bouton (5) et en faisant glisser vers l'extérieur ou l'intérieur le tube de l'objectif (6) jusqu'à ce que l'on obtienne la mise au point désirée, resserrant ensuite le bouton. L'appareil à angle variable permet le réglage de la mise au point et de l'angle du faisceau en desserrant le bouton (7) et en glissant la lentille antérieure vers l'avant pour serrer et vers l'arrière pour élargir. Lorsqu'on a obtenu l'angle correct, resserrer le bouton.

La mise au point est alors effectuée en desserrant le bouton (8) et en déplaçant l'objectif arriere de la même manière. Lorsque la mise au point désirée est obtenue, resserrer le bouton. La position des objectifs peut être notée grace aux graduations indiquees sur le côté du projecteur.

Une fois la mise au point obtenue, les couteaux peuvent être reglés pour moduler la decoupe_du faisceau. Pour tout mouvement rotatif des obturateurs et alignement du gobo,desserrer le bouton (9) et faire pivoter l'appareil dans le logement du rotor jusqu'à ce que l'on obtienne la position désirée, puis resserrer.

Un diaphragme à iris est disponible pour des faisceau plus étroits, (code 18049). Pour monter l'iris, vérifier si le couvercle cannelé est en position de manière à permettre l'accès de l'iris dans les guides. Pour faire pivoter le couvercle cannelé, retirer la fixation (19), tourner à l'ouverture requise, monter l'iris puis faire légèrement pivoter le couvercle pour éviter de retirer l'iris par accident avant de resserrer.

Distribution

La distribution de lumière dans le faisceau peut être réglée pour obtenir une plage uniforme ou un pic d' intensitè au centre du faisceau .

La plage_du faisceau est réglée au moyen de la poignée pivotante (2) qui déplace la lampe par rapport au réflecteur jusqu'à ce que la distribution désirée soit obtenue.

La lampe devra être centrée dans le réflécteur en desserant la vis à tête Philips à l'arrière de la boite à lampe. Après réglage de lampe, resserrer.

Entretien

Pour nettoyer le réflecteur, déconnecter l'appareil du réseau électrique, puis retirer le chariot porte – lampe (11) avant de dévisser le dispositif de fixation (12) d'un quart de tour. Le panneau d'accès et le groupe réflecteur peuvent maintenant être retirés. Pour le nettoyage du réflecteur on recommande d'utiliser un chiffon doux ne perdant pas de peluche. N'utiliser aucun type de détergent.

Pour nettoyer les lentilles des projecteurs à angle fixe, retirer le bouton (13), le ressort et le coulissant en plastique en faisant levier sur le couvercle et en retirant la vis. Le canon peut être retiré de manière à avoir accès aux deux côtés de la lentille. Le couvercle des projecteur à faisceau variable (13) peut être retiré en dévissant le dispositif de fixation (14) d'un quart de tour et les deux arrêts (15). De cette manière on aura accès aux deux lentilles qui pourront être nettoyées en utilisant un mélange d'alcool et d'eau en proportions égales et un chiffon doux qui ne perd pas de peluches. Lorsque le nettoyage est fait, replacer le couvercle et resserrer les dispositifs de fixation d'un quart de tour et les deux arrêts.

Accessoires

Iris	18409
Porte-"gobo" (format "B")	18045
Porte - filtre (métallique)	18114
Crochet C	82010
Câble de sécurité (petite charge)	82000
C' Clamp	82019
Donut 5°	18141
Donut 10°	18142
Donut 19-50° & Zoom	18143
Hi-Hat 5°	18138
Hi-Hat 10°	18139
Hi-Hat 19-50° & Zoom	18115
Porte-filtre 5°	18136
Porte –filtre 10°	18137

Le produit a été conçu pour accepter les gobos rotatifs DHA et GAM

SL

Proyector de luz fría

Instrucciones para el uso

Parte general (sólo para los modelos EU)

Vuestro proyector de luz fría AXIAL es conforme a los más recientes estándares de seguridad. La chapita de datos que se encuentra en uno de los costados del brazo de suspensión contiene estas informaciones:

BATCH — Este símbolo contiene el número de lote y deberá ser mencionado en el caso de contactos con un revendedor Strand

1.5 m / 0.3 m — Especifica la distancia mínima entre el aparato y una superficie inflamable. La cifra contenida arriba se refiere a una superficie en el haz de luz, mientras la figura que está abajo se refiere a una superficie cercana al cuerpo del aparato.

45º - 0º - 90º Especifica el ángulo de inclinación del aparato (45° hacia arriba y 90° hacia abajo).

45ºC ta Especifica la temperatura ambiente operativa máxima para el aparato.

G9.5 Especifica el tipo de enchufe para la lámpara.

190ºC Especifica la temperatura de superficie operativa máxima sobre el cuerpo del aparato.

En la parte posterior del cuerpo hay una tabla para prueba con aparatos portátiles.

Conexión a la alimentación (sólo para los modelos EU)

180°C

El aparato tiene 1 m. de cable flexible revestido con silicona, con tres conductores internos aislados, escuadrados, con valor nominal para temperatura máxima de ejercicio de 180°C.Deberá ser entregado con un conector adecuado para permitir una desconexión rápida de la alimentación de red en el caso que se deba cambiar la lámpara. La lámpara entregada tiene un fusible interno. Si se lo conecta directamente a la red, el alimentador deberá ser protegido por un fusible HBC rápido conforme con la BS 88 o la IEC 241.

Al conectar a la toma de corriente (Solo en modelos NA)

El Foco està provisto con tres cables individuales! AWG, cada uno de 3 ft de largo.Dichos cables deberàan conectarse a un enchufe adecuado que permita a la instalaciòn ser fàcilmente desconectada para la sustituciòn de la lampara. (Blanco-neutro; Negro-negativo; Verde-positivo).

ADVERTENCIA
Antes de colocar o cambiar la lámpara, recordarse de desconectar siempre el aparato de los dos polos de alimentación. El revestimiento de cuarzo de las lámparas alógenas de tungsteno alcanza siempre temperaturas muy elevadas. Dejar enfriar el aparato por lo menos 5 minutos antes de quitar la lámpara.

Atenerse a las instrucciones del fabricante de la lámpara cuando se manipulan lámparas con revestimiento de cuarzo. Especialmente, no tocar con las manos el revestimiento de cuarzo - utilizar la funda plástico entregada.

Acceso a la lámpara

Para acceder al portalámpara, girar la manopla del conjunto portalámpara (1) en sentido antihorario contra la presión del resorte. El conjunto portalámpara podrá ser extraído del aparato tirando hacia atrás.

IMPORTANTE: Mientras se quita el conjunto portalámpara, no girar la manopla del foco de la lámpara (2). De esta manera se garantiza nuevamente un montaje simple, manteniendo la distribución de la faja regulada anteriormente.

Para montar una lámpara nueva, alinear los piecitos de la lámpara con los del portalámpara, inserir la lámpara y apretar hacia abajo hasta obtener un perfecto encastre en la base del portalámpara.

Montaje

Para el montaje a suspención de los aparatos versión 230/240 V, utilizar un gancho (cód. n. 82010) y fijarlo a la horquilla con un bulón M12, mariposa y arandela, o sino para las versiones 120V usar el gancho a C (cod. n. 82019) entregado. El aparato se puede montar en un caballete haciendo girar la horquilla en el lado posterior del aparato del aparato después de haber quitado el conjunto portalámpara, o sino girando el aparato 180° en la carcasa del rotor (3), luego fijando un enchufe de TV de mm. 29 (cod. n. 82028) en lugar del conjunto del bulón M12.

Además de la suspensión primaria, los aparatos deberán estar provistos siempre de un cable de seguridad (cod. n. 82000).

Regulación

La inclinación del aparato se puede regular aflojando la manija T (4) que se encuentra al costado del mismo. Regular el aparato en la angulación requerida y ajustar la manija T. Las graduaciones numéricas permiten poder registrar el ángulo de inclinación. La regulación del panorama mediante una unidad suspendida se obtiene aflojando el bulón que fija las unidades al gancho C.

Girar el aparato a la posición requerida y ajustar nuevamente. En lo que respecta a las unidades montadas sobre pedestal, el movimiento del panorama se regula aflojando las fijaciones del mismo.

Puesta en foco y ángulo de haz de luz

Antes de encender la lámpara, asegurarse que las 4 láminas para modelar el haz de luz estén todas hacia afuera.

Existen 2 versiones de aparatos. Las que tienen el ángulo de haz de luz fijo y las que tienen el ángulo de haz de luz variable.

La regulación de puesta en foco para el aparato con ángulo fijo se obtiene aflojando la manopla (5) y haciendo deslizar hacia afuera o hacia adentro el tubo del objetivo (6) hasta obtener la puesta en foco requerida, ajustando luego la manopla. El aparato con ángulo variable permite la regulación de la puesta en foco y del ángulo del haz de luz aflojando la manopla de sujeción (7) y moviendo la lente anterior hacia adelante para achicar o hacia atrás para ensanchar el mismo. Una vez obtenido el ángulo correcto, ajustar nuevamente la manopla.

Por lo tanto, la puesta en foco se regula aflojando la manopla de sujeción (8) y moviendo el objetivo posterior de manera análoga. Una vez obtenida la puesta en foco deseada, cerrar nuevamente la manopla. La posición de los objetivos puede ser regulada teniendo cuenta la relación de las graduaciones de letras y números que se encuentran al costado del tubo.

Una vez obtenida la puesta en foco, las láminas pueden ser desplazadas hacia el interior para modelar la configuración del haz de luz. Para mover ulteriormente los obturadores del pattern, aflojar la manopla (9) y girar el aparato en el alojamiento del rotor hasta que se obtiene la posición requerida, luego ajustar nuevamente.

Para ángulos de haz de luz más estrechos, se dispone de un diafragma con iris (cód. n. 18049). Para montar el iris, asegurarse que la tapa acanalada haya sido girada hasta la apertura requerida de manera que permita el acceso del iris en las guías de deslizamiento. Para mover la tapa acanalada, quitar el sujetador de parada (10), girar hasta la apertura requerida, montar el iris y luego girar levemente la tapa para evitar que se mueva accidentalmente el iris antes de cerrar nuevamente.

Distribución

La distribución de luz a lo largo del haz se puede regular para obtener un campo plano o un campo de pico máximo con una intensidad mayor en el centro del haz de luz.

La distribución del haz de luz se regula mediante la manopla giratoria (2) que desplazará la lámpara con respecto al reflector hasta que alcance la distribución deseada.

La lampara se centrarà en el reflector aflojando el tornillo de estrelkla dde la pieza portante. Se posicionarà adecuadamente y se volverà a atornillar.

Mantenimiento

Para limpiar el reflector, desconectar el aparato de la alimentación de la red eléctrica, y luego quitar el carrito de la lámpara (11) antes de destornillar el dispositivo de fijación (12) un cuarto de vuelta. Ahora se pueden quitar el panel de acceso y el grupo reflector. Para la limpieza del reflector se recomienda usar un paño suave y sin pelo. No usar ningún tipo de detergente.

Para limpiar las lentes de los aparatos de ángulo fijo, quitar la manopla (13), el resorte y el deslizador de plástico haciendo palanca en la tapa y quitando el tornillo. El tubo se puede quitar de manera tal que se puede acceder de los dos lados para la limpieza. La tapa de acceso de los aparatos de haz de luz variable (13) se puede quitar destornillando el dispositivo de fijación (14) un cuarto de vuelta y los dos sujetadores de parada (15). De este modo se tendrá acceso a ambos lados de las lentes que podrán ser limpiadas usando una mezcla de alcohol y agua en proporciones iguales y un paño suave sin pelo. Una vez efectuada la limpieza, colocar nuevamente la tapa y apretar los dispositivos de fijación un cuarto de vuelta y los dos sujetadores de parada.

Accesorios

Iris	18409
Porta globo (formato "B")	18045
Portagelatinas (metálico)	18114
Gancho C	82010
Cable de seguridad (bajas cargas)	82000
Abrazadera tipo C	82019
Donut 5°	18141
Donut 10°	18142
Donut 19°-50° & Zoom	18143
Hi-Hat 5°	18138
Hi-Hat 10°	18139
Hi-Hat 19-50° & Zoom	18115
Cambio de color	18137

El producto ha sido proyectado para interfacearse con rotores globo DHA y GAM.

Asia: 7th Floor, Corporation Sq, 8 Lam Lok St, Kowloon Bay, Kowloon, Hong Kong. Tel: +852 757.3033 Fax: +852 757.1767, E-mail : info@strandca.com.hk
Canada: 2430 Lucknow Dr., Unit 15, Mississauga, Ontario, Canada, L5S 1V3. Tel: +1 905 677 7130 Fax: +1 905 677 6859, E-mail: sales@strand.ca, service@strand.ca
Strand Lighting GmbH, Ullsteinstrasse 114-142, D-12109, Berlin, Germany. Tel: +49 (0) 30/70 79 51 0 Fax: +49 (0) 30/70 79 519 9
Strand Lighting Italia srl, Via delle Gardenie 33, 00040 Pomezia (Roma) Italy. Tel: +39 06 91963.1 Fax: +39 06 9147136, E-mail: info@strandit.it
U.K.: North Hyde House, North Hyde Wharf, Heston, Middlesex, UB2 5NL, United Kingdom. Tel: +44 0181.571.3588 Fax: +44 0181.571.3305, E-mail: custom@stranduk.com. service@stranduk.com
U.S.A.: 18111 South Santa Fe Ave., P.O. Box 9004, Rancho Dominguez, CA 90221 USA. Tel: +1 310 637 7500, Toll Free 800 733 0564, Fax: +1 310.632.5519, Toll Free 800 755 LEKO(5356),
E-mail: sales@strand.igb.ca.us, service@strand.igb.ca.us